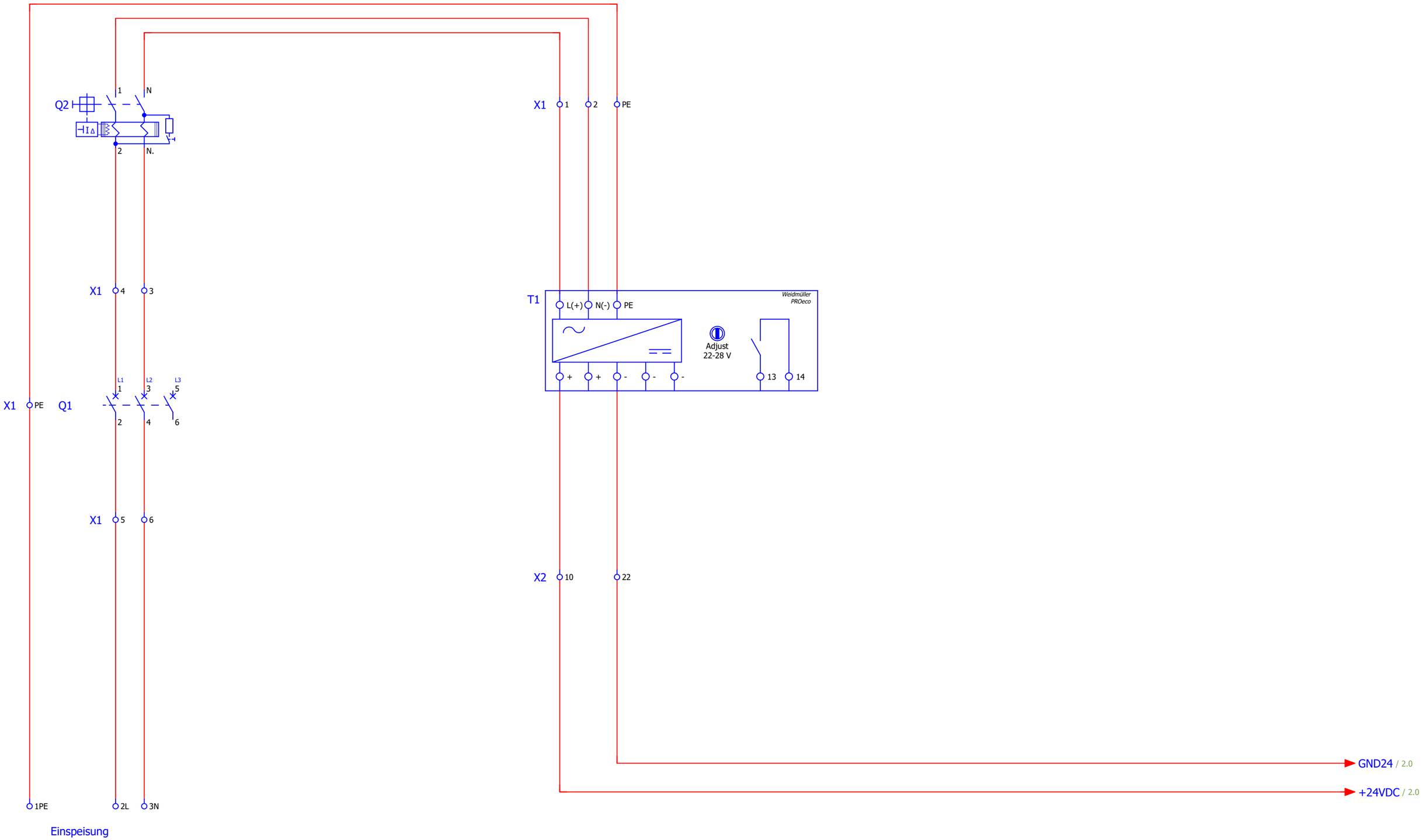

2

			Datum	05.03.2025	Robert Borsch GmbH	AIT Goehner	230 V Hauptstromkreis	=	
			Bearb.	Gross				+	
			Gepr.		22060801_Paletten 2 Seiten Scan				Blatt 1
Änderung	Datum	Name	Urspr.		Ersatz von	Ersetzt durch			Seite 1 / 5

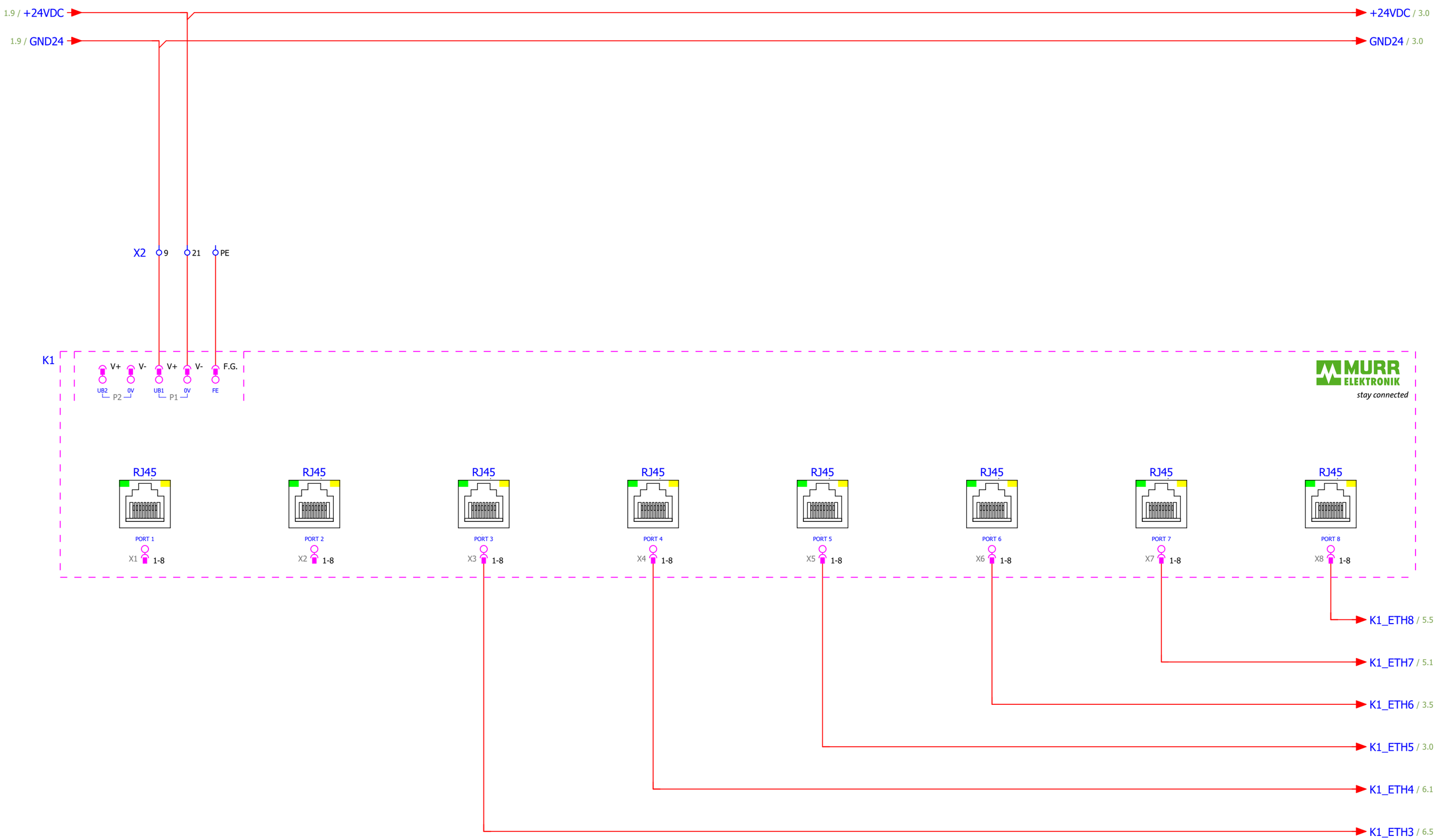

1 3

			Datum	05.03.2025	Robert Borsch GmbH	AIT Goehner	24V Steuerstromkreis	=	
			Bearb.	Gross				+	
			Gepr.		22060801_Paletten 2 Seiten Scan			Blatt	2
Änderung	Datum	Name	Urspr.		Ersatz von	Ersetzt durch		Seite	2 / 5

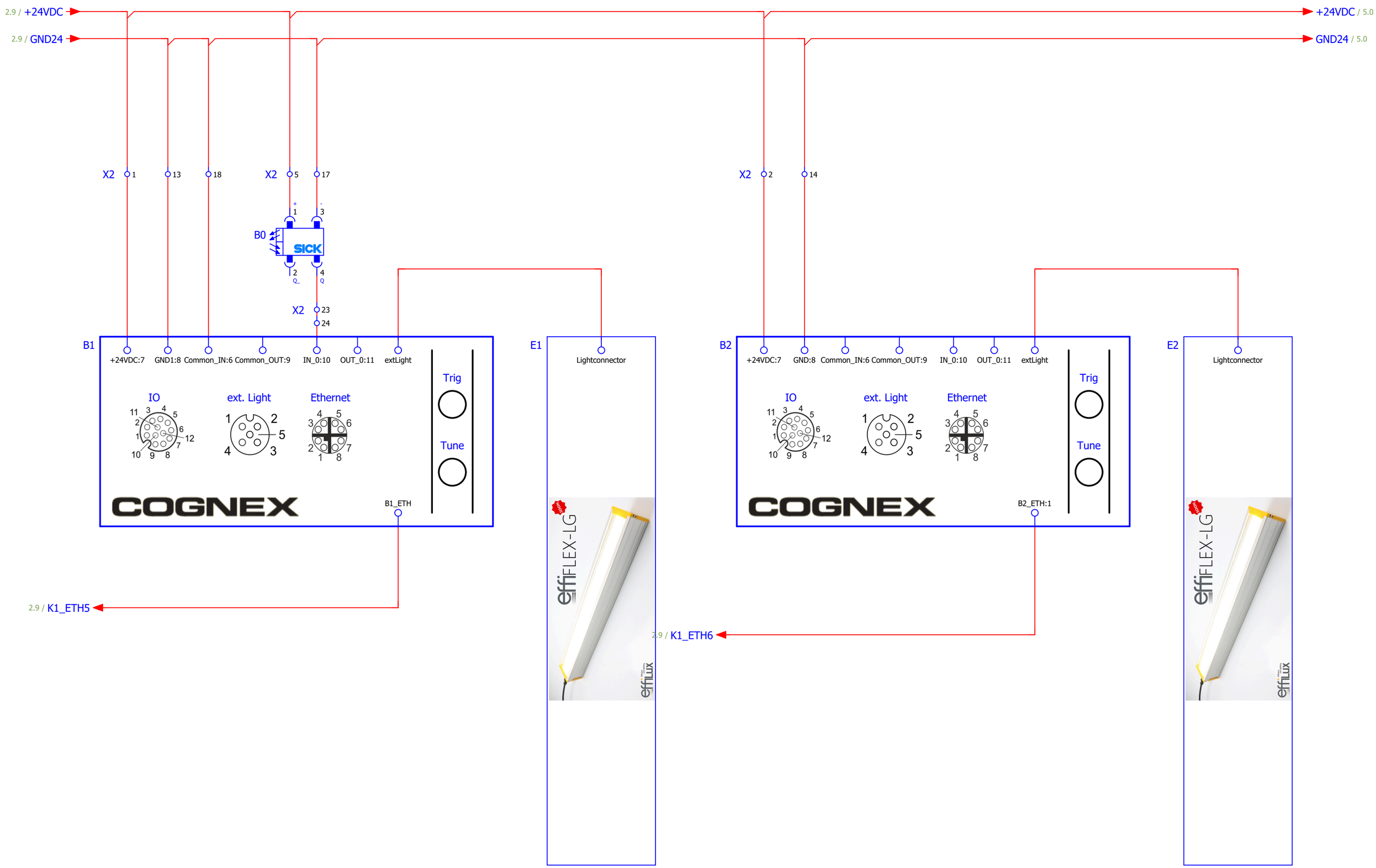

			Datum	05.03.2025	Robert Borsch GmbH		24V Steuerstromkreis	=	
			Bearb.	Gross				+	
			Gepr.		22060801_Paletten 2 Seiten Scan				Blatt 3
Änderung	Datum	Name	Urspr.		Ersatz von	Ersetzt durch			Seite 3 / 5

AIT Goehner

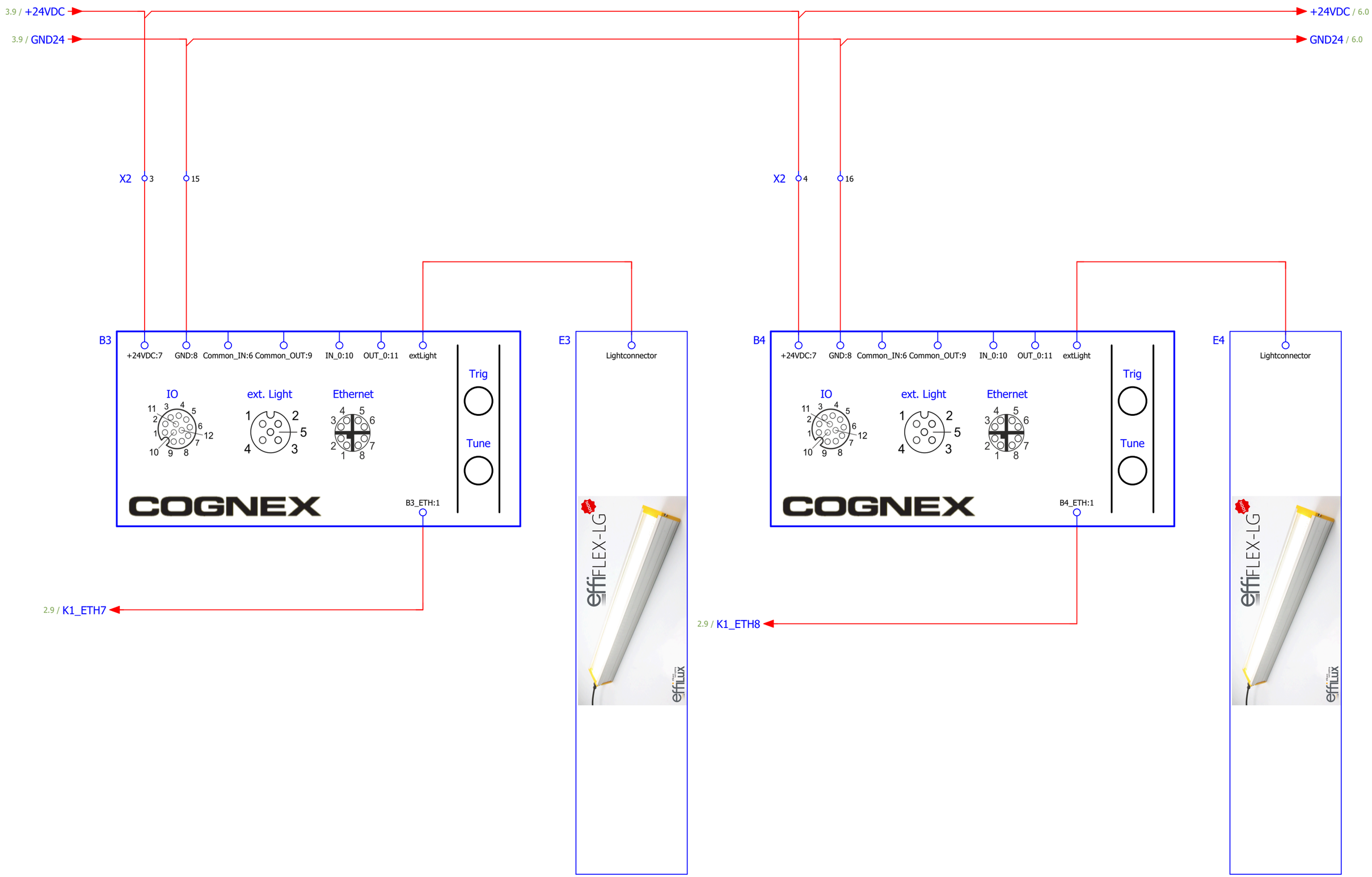

3 6

			Datum	05.03.2025	Robert Borsch GmbH	AIT Goehner	24V Steuerstromkreis	=	
			Bearb.	Gross				+	
			Gepr.		22060801_Paletten 2 Seiten Scan				Blatt 5
Änderung	Datum	Name	Urspr.		Ersatz von	Ersetzt durch			Seite 4 / 5

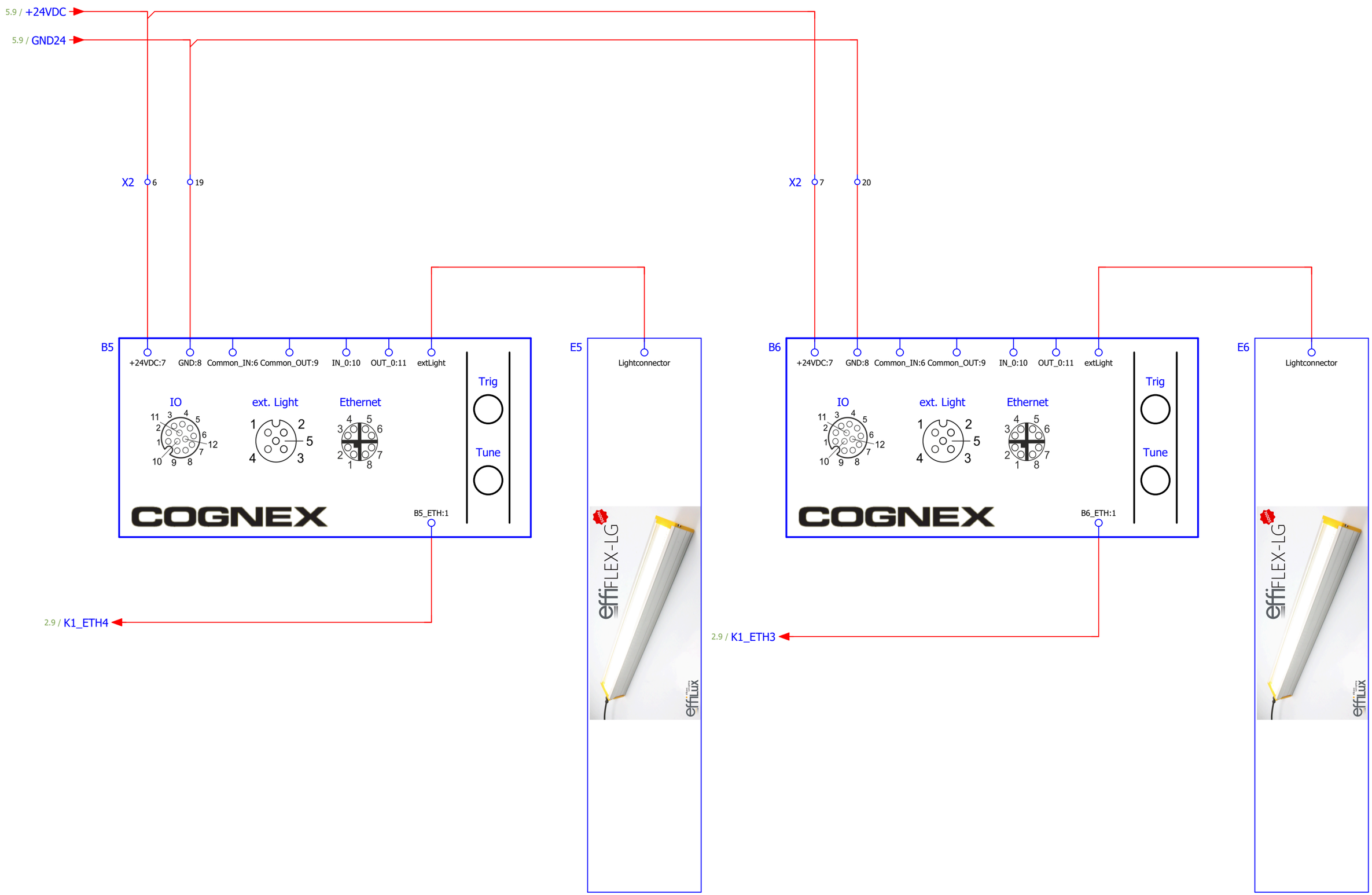

5

			Datum	07.03.2025	Robert Borsch GmbH	AIT Goehner	24V Steuerstromkreis	=
			Bearb.	Gross				+
			Gepr.		22060801_Paletten 2 Seiten Scan			Blatt 6
Änderung	Datum	Name	Urspr.		Ersatz von	Ersetzt durch		Seite 5 / 5